Stewart LED Kit Diagram

The Stewart Filmscreen 12.5 Amp 12 Vdc power supply is used to provide power to all of our LED lighting products. This high capacity power supply is perfect for small to mid-scale applications that incorporate many pieces of LED lighting hardware and multiple LED controllers. Instead of using multiple low capacity DC power supplies, the Stewart LED kit provides a single power source. Two position terminals for the +V and two for the –V 12 Vdc output connections are available for various connectivity configurations. There is also a vented chassis to regulate air flow through the metal chassis for added efficiency and reliability. Please read all information in the instructions for proper wiring and connectivity.

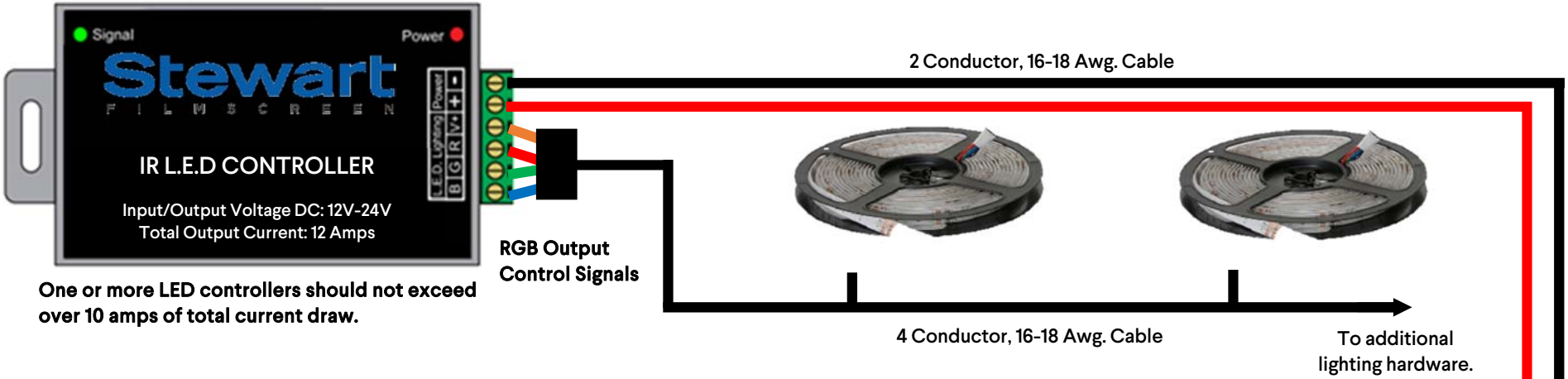

One or more LED controllers should not exceed over 10 amps of total current draw.

Warning!

All wiring should be performed by a qualified technician.

Please Note:
This power supply should be enclosed in a proper metal enclosure and not exposed to the elements. Never mount in an open area or in an attic space.

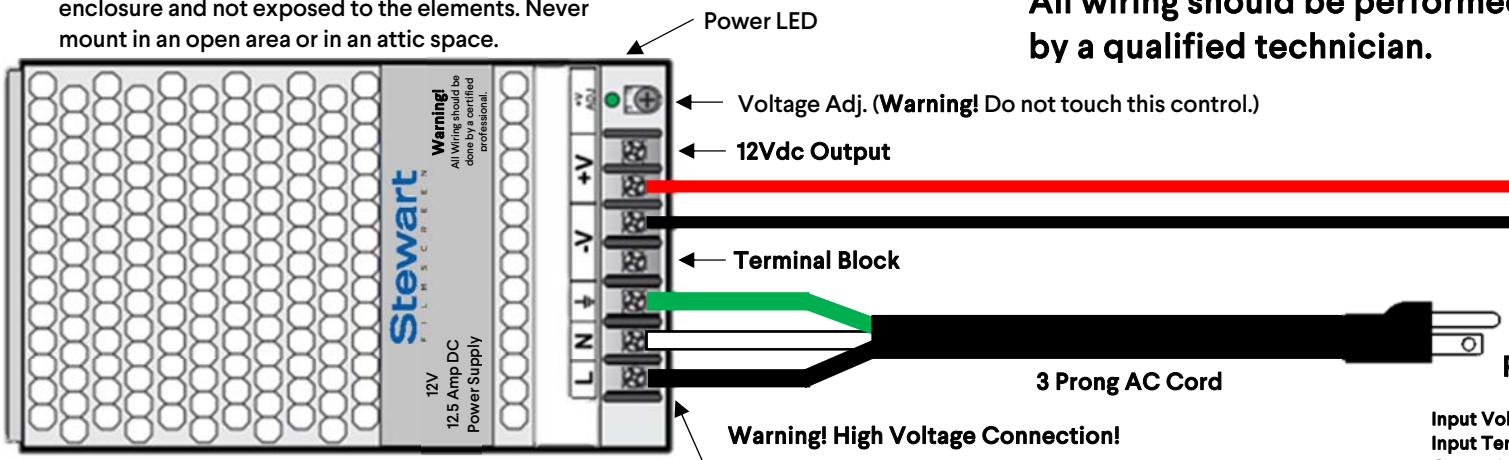

Ventilated Case

Warning! High Voltage Connection!

Wire the electrical AC cord as shown or damage to the power supply and connected hardware will occur.

POWER SUPPLY SPECIFICATIONS

Input Voltage: 115-230Vac (Selectable, side of chassis.)
Input Termination: Terminal Block (3 terminals, Line, Neutral, Ground)
Output Voltage: 12 Vdc
Output Termination: Terminal Block (2 terminals +V), (2 terminals –V)
Over Voltage Protection: Yes
Short Circuit Protection (Output): Yes
Power Indicator: Green LED
Chassis Size: L-6.6" x W-3.7" x H-1.25"

LED IR HEX CODES

Power On:

0000 006B 0047 0005 0159 00AC 0015 0015 0015 0015 0015 0015 0015 0015 0015
0015 0015 0015 0015 0015 0015 0015 0015 0041 0015 0041 0015 0041 0015 0041
0015 0015 0015 0041 0015 0041 0015 0041 0015 0041 0015 0041 0015 0015 0015
0015 0015 0015 0015 0015 0015 0015 0015 0015 0015 0015 0015 0015 0015 0041
0015 0041 0015 0041 0015 0041 0015 0041 0015 0041 0015 0627 0159 0056 0015
0E63 0159 0056 0015 0015 0001 0E63 0159 0056 0015 0E63 0159 0056 0015 0E63
0159 0056 0015 0015 0001 0E63 0159 0056 0015 0E63 0159 0056 0015 0E63 0159
0056 0015 0E63 0159 0056 0015 0E63 0159 0056 0015 0015 0001 0E63 0159 0056
0015 0E63 0159 0056 0015 0E63 0159 0056 0015 0E63 0159 0056 0015 0E63 0159
0056 0015 0E63 0159 0056 0015 0E63 0159 0056 0015 0E63 0159 0056 0015 0E63
0159 0056 0015 0015 0001 0E63

Power Off:

0000 006A 003D 0009 015F 00AF 0015 0015 0015 0015 0015 0015 0015 0015 0015
0015 0015 0015 0015 0015 0015 0015 0015 0042 0015 0042 0015 0042 0015 0042
0015 0015 0015 0042 0015 0042 0015 0042 0015 0015 0015 0042 0015 0015 0015
0015 0015 0015 0015 0015 0015 0015 0015 0015 0015 0042 0015 0015 0015 0042
0015 0042 0015 0042 0015 0042 0015 0042 0015 0042 0015 0015 0001 062A 015F
0058 0015 0015 0001 0EA0 015F 0058 0015 0EA0 015F 0058 0015 0EA0 015F 0058
0015 0015 0001 0EA0 015F 0058 0015 0EA0 015F 0058 0015 0EA0 015F 0058 0015
0015 0001 0EA0 015F 0058 0015 0EA0 015F 0058 0015 0EA0 015F 0058 0015 0015
0001 0EA0 015F 0058 0015 0EA0 015F 0058 0015 0015 0001 0EA0 015F 0058 0015
0EA0 015F 0058 0015 0EA0 015F 0058 0015 0EA0

Brightness Up:

0000 006B 0051 0003 015A 00AC 0015 0015 0015 0015 0015 0015 0015 0015 0015
0015 0015 0015 0015 0015 0015 0015 0015 0040 0015 0040 0015 0040 0015 0040
0015 0015 0015 0040 0015 0040 0015 0040 0015 0015 0015 0015 0015 0015 0015
0015 0015 0015 0015 0015 0015 0015 0015 0015 0015 0040 0015 0040 0015 0040
0015 0040 0015 0040 0015 0040 0015 0040 0015 0040 0015 0015 0000 0613 015A
0056 0015 0015 0000 0E63 015A 0056 0015 0E63 015A 0056 0015 0E63 015A 0056
0015 0E63 015A 0056 0015 0015 0000 0E63 015A 0056 0015 0E63 015A 0056 0015
0015 0000 0E63 015A 0056 0015 0E63 015A 0056 0015 0E63 015A 0056 0015 0015
0000 0E63 015A 0056 0015 0015 0000 0E63 015A 0056 0015 0E63 015A 0056 0015
0E63 015A 0056 0015 0015 0000 0E63 015A 0056 0015 0015 0000 0E63 015A 0056
0015 0E63 015A 0056 0015 0015 0000 0E63 015A 0056 0015 0E63 015A 0056 0015
0E63 015A 0056 0015 0015 0000 0E63

Brightness Down:

0000 006B 0046 0008 015A 00AD 0015 0015 0015 0015 0015 0015 0015 0015 0015
0015 0015 0015 0015 0015 0015 0015 0015 0041 0015 0041 0015 0041 0015 0041
0015 0015 0015 0041 0015 0041 0015 0041 0015 0041 0015 0015 0015 0015 0015
0015 0015 0015 0015 0015 0015 0015 0015 0015 0015 0015 0015 0041 0015 0041
0015 0041 0015 0041 0015 0041 0015 0041 0015 0041 0015 0629 015A 0056 0015
0E66 015A 0056 0015 0E66 015A 0056 0015 0E66 015A 0056 0015 0015 0001 0E66
015A 0056 0015 0E66 015A 0056 0015 0E66 015A 0056 0015 0E66 015A 0056 0015
0015 0001 0E66 015A 0056 0015 0E66 015A 0056 0015 0015 0001 0E66 015A 0056
0015 0015 0001 0E66 015A 0056 0015 0E66 015A 0056 0015 0E66 015A 0056 0015

0E66 015A 0056 0015 0E66 015A 0056 0015 0E66 015A 0056 0015 0E66 015A 0056
0015 0015 0001 0E66 015A 0056 0015 0015 0001 0E66

Red 1:

0000 006C 003D 0009 0157 00AB 0015 0015 0015 0015 0015 0015 0015 0015 0015
0015 0015 0015 0015 0015 0015 0015 0015 0040 0015 0040 0015 0040 0015 0040
0015 0015 0015 0040 0015 0040 0015 0040 0015 0015 0015 0015 0015 0040 0015
0015 0015 0015 0015 0015 0015 0015 0015 0015 0015 0040 0015 0040 0015 0015
0015 0040 0015 0040 0015 0040 0015 0040 0015 0040 0015 061B 0157 0055 0015
0E46 0157 0055 0015 0E46 0157 0055 0015 0015 0000 0E46 0157 0055 0015 0E46
0157 0055 0015 0E46 0157 0055 0015 0015 0000 0E46 0157 0055 0015 0E46 0157
0055 0015 0E46 0157 0055 0015 0015 0000 0E46 0157 0055 0015 0E46 0157 0055
0015 0015 0000 0E46 0157 0055 0015 0015 0000 0E46 0157 0055 0015 0E46 0157
0055 0015 0E46 0157 0055 0015 0E46 0157 0055
:
Red 2:

0000 006B 003D 000B 015B 00AD 0015 0015 0015 0015 0015 0015 0015 0015 0015
0015 0015 0015 0015 0015 0015 0015 0015 0041 0015 0041 0015 0041 0015 0041
0015 0015 0015 0041 0015 0041 0015 0041 0015 0015 0015 0015 0015 0015 0015
0041 0015 0015 0015 0015 0015 0015 0015 0015 0015 0041 0015 0041 0015 0041
0015 0015 0015 0041 0015 0041 0015 0041 0015 0041 0015 0015 0000 061A 015B
0057 0015 0E77 015B 0057 0015 0E77 015B 0057 0015 0E77 015B 0057 0015 0015
0000 0E77 015B 0057 0015 0E77 015B 0057 0015 0E77 015B 0057 0015 0E77 015B
0057 0015 0E77 015B 0057 0015 0015 0000 0E77 015B 0057 0015 0E77 015B 0057
0015 0E77 015B 0057 0015 0E77 015B 0057 0015 0015 0000 0E77 015B 0057 0015
0015 0000 0E77 015B 0057 0015 0E77 015B 0057
0015 0015 0000 0E77

Red 3:

0000 006B 0048 0007 0159 00AC 0015 0015 0015 0015 0015 0015 0015 0015 0015
0015 0015 0015 0015 0015 0015 0015 0015 0041 0015 0041 0015 0041 0015 0041
0015 0015 0015 0041 0015 0041 0015 0041 0015 0015 0015 0015 0015 0041 0015
0041 0015 0015 0015 0015 0015 0015 0015 0015 0015 0041 0015 0041 0015 0015
0015 0015 0015 0041 0015 0041 0015 0041 0015 0041 0015 0015 0001 0610 0159
0056 0015 0015 0001 0E60 0159 0056 0015 0E60 0159 0056 0015 0E60 0159 0056
0015 0E60 0159 0056 0015 0E60 0159 0056 0015 0015 0001 0E60 0159 0056 0015
0E60 0159 0056 0015 0E60 0159 0056 0015 0015 0001 0E60 0159 0056 0015 0E60
0159 0056 0015 0E60 0159 0056 0015 0015 0001 0E60 0159 0056 0015 0E60 0159
0056 0015 0E60 0159 0056 0015 0E60 0159 0056 0015 0015 0001 0E60 0159 0056
0015 0E60 0159 0056 0015 0015 0001 0E60 0159 0056 0015 0E60

Red 4:

0000 006C 0028 0012 0157 00AB 0015 0015 0015 0015 0015 0015 0015 0015 0015
0015 0015 0015 0015 0015 0015 0015 0015 0040 0015 0040 0015 0040 0015 0040
0015 0015 0015 0040 0015 0040 0015 0040 0015 0015 0015 0015 0015 0015 0015
0015 0015 0040 0015 0015 0015 0015 0015 0015 0015 0040 0015 0040 0015 0040
0015 0040 0015 0015 0015 0040 0015 0040 0015 0040 0015 061C 0157 0055 0015
0E4C 0157 0055 0015 0E4C 0157 0055 0015 0E4C 0157 0055 0015 0E4C 0157 0055
0015 0E4C 0157 0055 0015 0E4C 0157 0055 0015 0E4C 0157 0055 0015 0015 0000
0E4C 0157 0055 0015 0E4C 0157 0055 0015 0E4C 0157 0055 0015 0015 0000 0E4C

Red 5:

0000 006B 0056 0003 015C 00AE 0015 0015 0015 0015 0015 0015 0015 0015 0015
0015 0015 0015 0015 0015 0015 0015 0015 0041 0015 0041 0015 0041 0015 0041
0015 0015 0015 0041 0015 0041 0015 0041 0015 0015 0015 0015 0015 0041 0015
0015 0015 0041 0015 0015 0015 0015 0015 0015 0015 0041 0015 0041 0015 0015
0015 0041 0015 0015 0015 0041 0015 0041 0015 0041 0015 0631 015C 0056 0015
0015 0000 0E73 015C 0056 0015 0015 0000 0E73 015C 0056 0015 0E73 015C 0056
0015 0015 0000 0E73 015C 0056 0015 0E73 015C 0056 0015 0015 0000 0E73 015C
0056 0015 0E73 015C 0056 0015 0015 0000 0E73 015C 0056 0015 0015 0000 0E73
015C 0056 0015 0015 0000 0E73 015C 0056 0015 0015 0000 0E73 015C 0056 0015
0015 0000 0E73 015C 0056 0015 0E73 015C 0056 0015 0E73 015C 0056 0015 0E73
015C 0056 0015 0E73 015C 0056 0015 0015 0000 0E73 015C 0056 0015 0015 0000
0E73 015C 0056 0015 0015 0000 0E73 015C 0056 0015 0E73 015C 0056 0015 0015
0000 0E73

Green 1:

0000 006B 004D 0002 015A 00AD 0015 0015 0015 0015 0015 0015 0015 0015 0015
0015 0015 0015 0015 0015 0015 0015 0015 0041 0015 0041 0015 0041 0015 0041
0015 0015 0015 0041 0015 0041 0015 0041 0015 0041 0015 0015 0015 0041 0015
0015 0015 0015 0015 0015 0015 0015 0015 0015 0015 0015 0015 0041 0015 0015
0015 0041 0015 0041 0015 0041 0015 0041 0015 0041 0015 0629 015A 0056 0015
0015 0000 0E67 015A 0056 0015 0E67 015A 0056 0015 0015 0000 0E67 015A 0056
0015 0E67 015A 0056 0015 0E67 015A 0056 0015 0015 0000 0E67 015A 0056 0015
0015 0000 0E67 015A 0056 0015 0015 0000 0E67 015A 0056 0015 0015 0000 0E67
015A 0056 0015 0E67 015A 0056 0015 0E67 015A 0056 0015 0E67 015A 0056 0015
0E67 015A 0056 0015 0E67 015A 0056 0015 0E67 015A 0056 0015 0E67 015A 0056
0015 0E67 015A 0056 0015 0015 0000 0E67 015A 0056 0015 0E67

Green 2:

0000 006B 004B 0002 015A 00AD 0015 0015 0015 0015 0015 0015 0015 0015 0015
0015 0015 0015 0015 0015 0015 0015 0015 0041 0015 0041 0015 0041 0015 0041
0015 0015 0015 0041 0015 0041 0015 0041 0015 0041 0015 0015 0015 0015 0015
0041 0015 0015 0015 0015 0015 0015 0015 0015 0015 0015 0015 0041 0015 0041
0015 0015 0015 0041 0015 0041 0015 0041 0015 0041 0015 0629 015A 0056 0015
0E69 015A 0056 0015 0015 0000 0E69 015A 0056 0015 0E69 015A 0056 0015 0E69
015A 0056 0015 0E69 015A 0056 0015 0E69 015A 0056 0015 0E69 015A 0056 0015
0E69 015A 0056 0015 0E69 015A 0056 0015 0E69 015A 0056 0015 0015 0000 0E69
015A 0056 0015 0E69 015A 0056 0015 0E69 015A 0056 0015 0015 0000 0E69 015A
0056 0015 0E69 015A 0056 0015 0015 0000 0E69 015A 0056 0015 0E69 015A 0056
0015 0015 0000 0E69 015A 0056 0015 0E69

Green 3:

0000 006B 0045 0005 015A 00AD 0015 0015 0015 0015 0015 0015 0015 0015 0015
0015 0015 0015 0015 0015 0015 0015 0015 0041 0015 0041 0015 0041 0015 0041
0015 0015 0015 0041 0015 0041 0015 0041 0015 0041 0015 0015 0015 0041 0015
0041 0015 0015 0015 0015 0015 0015 0015 0015 0015 0015 0015 0041 0015 0015
0015 0015 0015 0041 0015 0041 0015 0041 0015 0041 0015 02C9 0000 0360 015A
0056 0015 0E68 015A 0056 0015 0E68 015A 0056 0015 0E68 015A 0056 0015 0E68
015A 0056 0015 0015 0000 0E68 015A 0056 0015 0E68 015A 0056 0015 0E68 015A
0056 0015 0015 0000 0E68 015A 0056 0015 0E68 015A 0056 0015 0E68 015A 0056
0015 0E68 015A 0056 0015 0015 0000 0E68 015A 0056 0015 0E68 015A 0056 0015
0E68 015A 0056 0015 0E68 015A 0056 0015 0015 0000 0E68 015A 0056 0015 0E68
015A 0056

Green 4:

```
0000 006B 0047 0005 015A 00AD 0015 0015 0015 0015 0015 0015 0015 0015 0015
0015 0015 0015 0015 0015 0015 0015 0015 0041 0015 0041 0015 0041 0015 0041
0015 0015 0015 0041 0015 0041 0015 0041 0015 0041 0015 0015 0015 0015 0015
0015 0015 0041 0015 0015 0015 0015 0015 0015 0015 0015 0015 0041 0015 0041
0015 0041 0015 0015 0015 0041 0015 0041 0015 0041 0015 0629 015A 0056 0015
0015 0001 0E6A 015A 0056 0015 0E6A 015A 0056 0015 0E6A 015A 0056 0015 0E6A
015A 0056 0015 0E6A 015A 0056 0015 0E6A 015A 0056 0015 0015 0001 0E6A 015A
0056 0015 0015 0001 0E6A 015A 0056 0015 0E6A 015A 0056 0015 0E6A 015A 0056
0015 0E6A 015A 0056 0015 0E6A 015A 0056 0015 0E6A 015A 0056 0015 0E6A 015A
0056 0015 0E6A 015A 0056 0015 0E6A 015A 0056 0015 0E6A 015A 0056 0015 0015
0001 0E6A 015A 0056 0015 0E6A
```

Green 5:

```
0000 006B 0047 0002 015A 00AD 0015 0015 0015 0015 0015 0015 0015 0015 0015
0015 0015 0015 0015 0015 0015 0015 0015 0041 0015 0041 0015 0041 0015 0041
0015 0015 0015 0041 0015 0041 0015 0041 0015 0041 0015 0015 0015 0041 0015
0015 0015 0041 0015 0015 0015 0015 0015 0015 0015 0015 0015 0041 0015 0015
0015 0041 0015 0015 0015 0041 0015 0041 0015 0041 0015 0629 015A 0056 0015
0E66 015A 0056 0015 0015 0001 0E66 015A 0056 0015 0015 0001 0E66 015A 0056
0015 0015 0001 0E66 015A 0056 0015 0015 0001 0E66 015A 0056 0015 0E66 015A
0056 0015 0E66 015A 0056 0015 0E66 015A 0056 0015 0E66 015A 0056 0015 0015
0001 0E66 015A 0056 0015 0015 0001 0E66 015A 0056 0015 0015 0001 0E66 015A
0056 0015 0015 0001 0E66 015A 0056 0015 0015 0001 0E66 015A 0056 0015 0E66
```

Blue 1:

```
0000 006B 002C 0012 015B 00AD 0015 0015 0015 0015 0015 0015 0015 0015 0015
0015 0015 0015 0015 0015 0015 0015 0015 0041 0015 0041 0015 0041 0015 0041
0015 0015 0015 0041 0015 0041 0015 0041 0015 0015 0015 0041 0015 0041 0015
0015 0015 0015 0015 0015 0015 0015 0015 0015 0015 0041 0015 0015 0015 0015
0015 0041 0015 0041 0015 0041 0015 0041 0015 0041 0015 02CB 0000 0363 015B
0056 0015 0E76 015B 0056 0015 0015 0000 0E76 015B 0056 0015 0E76 015B 0056
0015 0E76 015B 0056 0015 0E76 015B 0056 0015 0E76 015B 0056 0015 0E76 015B
0056 0015 0E76 015B 0056 0015 0E76 015B 0056 0015 0015 0000 0E76 015B 0056
0015 0E76 015B 0056 0015 0015 0000 0E76
```

Blue 2:

```
0000 006B 0023 0002 015B 00AC 0015 0015 0015 0015 0015 0015 0015 0015 0015
0015 0015 0015 0015 0015 0015 0015 0015 0041 0015 0041 0015 0041 0015 0041
0015 0015 0015 0041 0015 0041 0015 0041 0015 0015 0015 0041 0015 0015 0015
0041 0015 0015 0015 0015 0015 0015 0015 0015 0015 0041 0015 0015 0015 0041
0015 0015 0015 0041 0015 0041 0015 0041 0015 0041 0015 0015 0000 0615 015B
0056 0015 0E72
```

Blue 3:

```
0000 006B 0023 0002 015A 00AD 0015 0015 0015 0015 0015 0015 0015 0015 0015
0015 0015 0015 0015 0015 0015 0015 0015 0041 0015 0041 0015 0041 0015 0041
0015 0015 0015 0041 0015 0041 0015 0041 0015 0015 0015 0041 0015 0041 0015
0041 0015 0015 0015 0015 0015 0015 0015 0015 0015 0041 0015 0015 0015 0015
0015 0015 0015 0041 0015 0041 0015 0041 0015 0041 0015 0015 0001 0612 015A
0056 0015 0E6B
```

Blue 4:

```
0000 006C 0023 0002 0159 00AC 0015 0015 0015 0015 0015 0015 0015 0015 0015
0015 0015 0015 0015 0015 0015 0015 0015 0040 0015 0040 0015 0040 0015 0040
0015 0015 0015 0040 0015 0040 0015 0040 0015 0015 0015 0040 0015 0015 0015
0015 0015 0040 0015 0015 0015 0015 0015 0015 0015 0040 0015 0015 0015 0040
0015 0040 0015 0015 0015 0040 0015 0040 0015 0040 0015 0015 0001 060E 0159
0055 0015 0E63
```

Blue 5:

```
0000 006B 0023 0002 015B 00AC 0015 0015 0015 0015 0015 0015 0015 0015 0015
0015 0015 0015 0015 0015 0015 0015 0015 0040 0015 0040 0015 0040 0015 0040
0015 0015 0015 0040 0015 0040 0015 0040 0015 0015 0015 0040 0015 0040 0015
0015 0015 0040 0015 0015 0015 0015 0015 0015 0015 0040 0015 0015 0015 0015
0015 0040 0015 0015 0015 0040 0015 0040 0015 0040 0015 0015 0001 0615 015B
0056 0015 0E74
```

White:

```
0000 006B 0042 0002 0159 00AC 0015 0015 0015 0015 0015 0015 0015 0015 0015
0015 0015 0015 0015 0015 0015 0015 0015 0041 0015 0041 0015 0041 0015 0041
0015 0015 0015 0041 0015 0041 0015 0041 0015 0041 0015 0041 0015 0041 0015
0015 0015 0015 0015 0015 0015 0015 0015 0015 0015 0015 0015 0015 0015 0015
0015 0041 0015 0041 0015 0041 0015 0041 0015 0041 0015 0626 0159 0056 0015
0E63 0159 0056 0015 0015 0000 0E63 0159 0056 0015 0E63 0159 0056 0015 0E63
0159 0056 0015 0E63 0159 0056 0015 0E63 0159 0056 0015 0E63 0159 0056 0015
0015 0000 0E63 0159 0056 0015 0E63 0159 0056 0015 0E63 0159 0056 0015 0015
0000 0E63 0159 0056 0015 0E63 0159 0056 0015 0E63 0159 0056 0015 0015 0000
0E63 0159 0056 0015 0E63
```

Flash:

```
0000 006B 0049 0007 015A 00AD 0015 0015 0015 0015 0015 0015 0015 0015 0015
0015 0015 0015 0015 0015 0015 0015 0015 0041 0015 0041 0015 0041 0015 0041
0015 0015 0015 0041 0015 0041 0015 0041 0015 0041 0015 0041 0015 0015 0015
0041 0015 0015 0015 0015 0015 0015 0015 0015 0015 0015 0015 0015 0015 0041
0015 0015 0015 0041 0015 0041 0015 0041 0015 0041 0015 0629 015A 0056 0015
0E64 015A 0056 0015 0015 0000 0E64 015A 0056 0015 0E64 015A 0056 0015 0E64
015A 0056 0015 0E64 015A 0056 0015 0015 0000 0E64 015A 0056 0015 0015 0000
0E64 015A 0056 0015 0E64 015A 0056 0015 0E64 015A 0056 0015 0E64 015A 0056
0015 0E64 015A 0056 0015 0015 0000 0E64 015A 0056 0015 0015 0000 0E64 015A
0056 0015 0015 0000 0E64 015A 0056 0015 0E64 015A 0056 0015 0015 0000 0E64
015A 0056 0015 0015 0000 0E64 015A 0056 0015 0E64 015A 0056 0015 0E64
```

Strobe:

```
0000 006B 0049 0006 015A 00AD 0015 0015 0015 0015 0015 0015 0015 0015 0015
0015 0015 0015 0015 0015 0015 0015 0015 0041 0015 0041 0015 0041 0015 0041
0015 0015 0015 0041 0015 0041 0015 0041 0015 0041 0015 0041 0015 0041 0015
0041 0015 0015 0015 0015 0015 0015 0015 0015 0015 0015 0015 0015 0015 0015
0015 0015 0015 0041 0015 0041 0015 0041 0015 0041 0015 0629 015A 0056 0015
0015 0000 0E65 015A 0056 0015 0E65 015A 0056 0015 0E65 015A 0056 0015 0E65
015A 0056 0015 0E65 015A 0056 0015 0015 0000 0E65 015A 0056 0015 0E65 015A
0056 0015 0015 0000 0E65 015A 0056 0015 0015 0000 0E65 015A 0056 0015 0E65
015A 0056 0015 0E65 015A 0056 0015 0015 0000 0E65 015A 0056 0015 0E65 015A
```

0056 0015 0E65 015A 0056 0015 0E65 015A 0056 0015 0E65 015A 0056 0015 0E65
015A 0056 0015 0015 0000 0E65 015A 0056 0015 0015 0000 0E65

Fade:

0000 006B 0029 000E 015A 00AD 0015 0015 0015 0015 0015 0015 0015 0015 0015
0015 0015 0015 0015 0015 0015 0015 0015 0041 0015 0041 0015 0041 0015 0041
0015 0015 0015 0041 0015 0041 0015 0041 0015 0041 0015 0041 0015 0015 0015
0015 0015 0041 0015 0015 0015 0015 0015 0015 0015 0015 0015 0015 0015 0041
0015 0041 0015 0015 0015 0041 0015 0041 0015 0041 0015 0629 015A 0056 0015
0E6C 015A 0056 0015 0E6C 015A 0056 0015 0015 0001 0E6C 015A 0056 0015 0E6C
015A 0056 0015 0E6C 015A 0056 0015 0E6C 015A 0056 0015 0E6C 015A 0056 0015
0E6C 015A 0056 0015 0E6C 015A 0056 0015 0E6C

Smooth:

0000 006A 0022 0002 015E 00AF 0016 0016 0016 0016 0016 0016 0016 0016 0016
0016 0016 0016 0016 0016 0016 0016 0016 0041 0016 0041 0016 0041 0016 0041
0016 0016 0016 0041 0016 0041 0016 0041 0016 0041 0016 0041 0016 0041 0016
0016 0016 0041 0016 0016 0016 0016 0016 0016 0016 0016 0016 0016 0016 0016
0016 0041 0016 0016 0016 0041 0016 0041 0016 0041 0016 063A 015E 0057 0016
0E97